LIUGONG

Двигатель	Yanmar 4TNV94L-ZCPC
Полная мощность	35,5 кВт (47,6л.с.) при 2400 об/мин
Вырывное усилие ковша	20,4 кН
Номинальная грузоподъемность	795 кг
Вместимость ковша	0,4 м^3
Эксплуатационная масса	3120 кг

365B MAX

МИНИ-ПОГРУЗЧИК С БОРТОВЫМ ПОВОРОТОМ

СУРОВЫЙ МИР. НАДЁЖНАЯ ТЕХНИКА.

365B MAX
ТЕХНИЧЕСКИЕ ХАРАКТЕРИСТИКИ >>>

ДВИГАТЕЛЬ	
Экологический стандарт	Tier 3/Stage III
Производитель	Yanmar
Модель	4TNV94L-ZCPC
Полная мощность	35,5 кВт (47,6 л.с.) при 2400 об/мин
Макс. крутящий момент	200,8 Нм при 1450 об/мин
Количество цилиндров	4
Объем ДВС	3,054 л
Система охлаждения	Жидкостная

ЭЛЕКТРИЧКСКАЯ СИСТЕМА	
Бортовое напряжение	12 В
Сила тока	85 А

ЦЕПНОЙ ПРИВОД	
Размер приводной цепи	80 HS

ШИНЫ	
Тип резины	Бескамерная шина
Тип резины	10-16,5-10PR TI200
Слойность	10

ГИДРАВЛИЧЕСКАЯ СИСТЕМА	
Тип системы	Открытый (рабочее оборудование)/ Закрытый (система хода)
Стандартный расход гидравлической системы	76,8 л/мин
Повышенный расход гидравлической системы	113 л/мин
Макс. давление системы хода	35 МПа
Макс. давление системы рабочего оборудования	35 МПа
Полное время рабочего цикла	7,7 с
Время подъема стрелы	3,8 с
Время выгрузки	2,1 с
Время опускания стрелы	1,8 с
Скорость хода (низкая/высокая)	11/22 км/ч

ЭКСПЛУАТАЦИОННАЯ МАССА	
Эксплуатационная масса	3120 кг

РАБОЧИЕ ПАРАМЕТРЫ	
Статическая опрокидывающая нагрузка	1590 кг
Рабочая грузоподъемность	795 кг
Вырывное усилие стрелы	18,5 кН
Вырывное усилие ковша	20,4 кН
Макс. высота выгрузки по кромке ковша	2220 мм
Вылет ковша на максимальной высоте	540 мм
Макс. угол выгрузки ковша	40°
Макс. высота подъема стрелы по пальцу	2923 мм
Угол запрокидывания ковша на уровне земли	30°
Дорожный просвет	204 мм
Угол съезда	26°
Радиус поворота по кромке ковша	1800 мм

ЗАПРАВОЧНЫЕ ЕМКОСТИ	
Топливный бак	100 л
Моторное масло	10,2 л
Система охлаждения	13 л
Гидравлический бак	52 л
Гидравлическая система (всего)	70 л
Картер приводных цепей (каждый)	8 л

ОПЦИОНАЛЬНОЕ НАВЕСНОЕ ОБОРУДОВАНИЕ	
Ковш 4 в 1 – 0,4 м^3	Гидробур
Скальный ковш – 0,4 м^3	Снежный отвал
Ковшевой захват – 350 - 650 мм	Грузоподъемная стрела
Гидромолот	Вилы

СТАНДАРТНОЕ ОБОРУДОВАНИЕ
Ковш общего назначения – 0,4 м^3
Блокировка системы безопасности
Блокировка стрелы
Механический быстросъемный механизм
Кабина ROPS/FOPS с кондиционером

ОПЦИОНАЛЬНОЕ ОБОРУДОВАНИЕ
Увеличенная грузоподъемность до 910 кг (с шинами 12-16,5-12 PR и общей массой противовесов 145 кг)
Цельные шины
Цепи
Предпусковой подогреватель

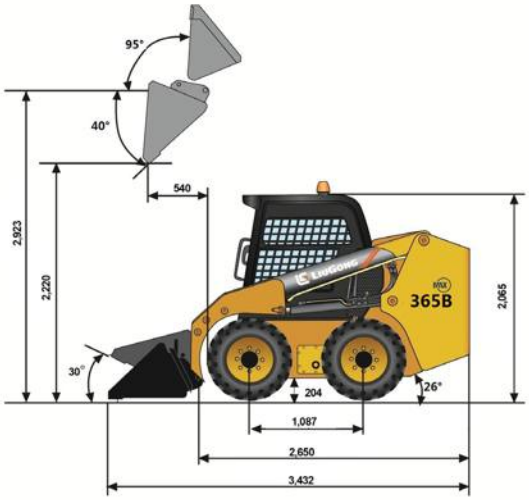

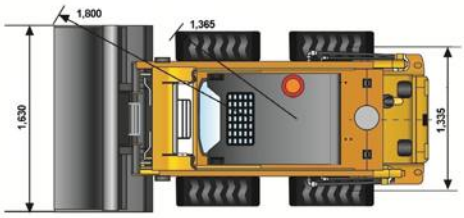

«ЛЮГОНГ МАШИНЕРИ РУС»
Представительство LiuGong в России
Т.: +7 495 249 04 06 | 8 800 250 88 58
www.liugong.com

01/2025 Designed by LiuGong
Replace the previous version of 10/2024

Технические характеристики и внешний вид машины могут быть изменены без предварительного уведомления. Машины могут быть изображены с опциональным оборудованием. Стандартное и дополнительное оборудование LiuGong в разных регионах может отличаться. О возможности постаки конкретных моделей вы можете уточнить у дистрибьютора LiuGong.
Мощность переведена из кВт в л. с. из расчета 1 кВт = 1,3410 л. с.